frumento
Kältetechnische Produkte

Produktinformation

CoolproFi CP 65

Art-Nr.: 80.5025.44



1.095,00EUR

inkl. 19% USt. zzgl. Versand

frumento
Kältetechnische Produkte

Produktinformation





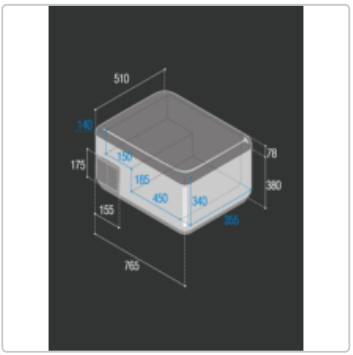

Modell CP 65 Inhalt 65 lit Maße: BxTxH 725x510x450 mm Spannung 12-24 V/DC Thermostatregelung + 10°C...-20°C Nennleistung: 40 W Gewicht: 24 kg