frumento
Kältetechnische Produkte

Produktinformation

BD1,4F

Art-Nr.: 65.1222.12



Produktinformation

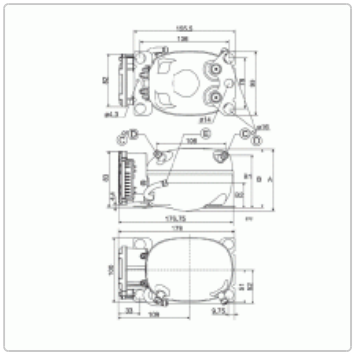

Die **BD1.4F-AUTO** ist für Anwendungen in der Automobil-Segment optimiert. Es ist Platz und Gewicht sparend konzipiert und bietet niedrigen Energieverbrauch im Betrieb und Standby-Modus, für die Automobil-Infrastrukturen.