frumento
Kältetechnische Produkte

Produktinformation

BD35F

Art-Nr.: 64.1224.40



frumento
Kältetechnische Produkte

Produktinformation

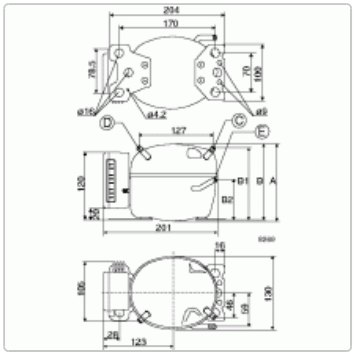

BD 35 F Der BD 35 F ist der meistverbaute Kompressor bis zu 200 Liter Nutzvolumen.Für den Kompressor benötigt es noch die passende Steuerung.