## Informazioni sul prodotto

# CoolproFi CP 65

N. art.: 80.5025.44



**1.095,00EUR**

incluso 19% IVA più Spedizione

# Informazioni sul prodotto





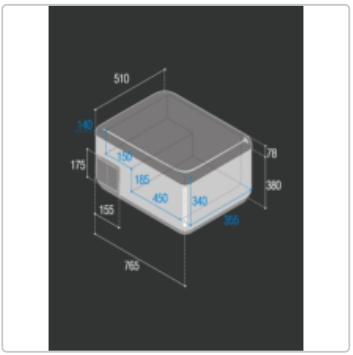


Modello CP 65  Capacità 65 litri Dimensioni: LxPxH 725x510x450 mm Alimentazione 12-24 V/DC Controllo termostatico + 10°C...-20°C Potenza nominale: 40 W Peso: 24 kg