frumento
Kältetechnische Produkte

Informazioni sul prodotto

CooLmaster CM 65

N. art.: 70.2926.02



804,00EUR

incluso 19% IVA più Spedizione

Informazioni sul prodotto





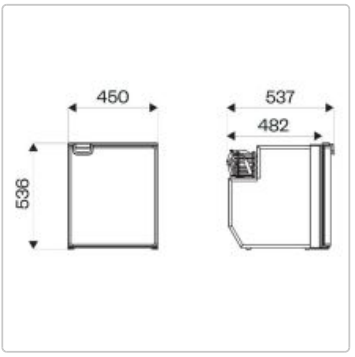

Modello CM 65 Capacità 65 litri Dimensioni LxPxH 450x482x536 mm Alimentazione 12-24 V/DC Impostazione del termostato + 10°C...-0°C Potenza nominale 40 W Capacità del vano congelatore 5 litri Peso del congelatore 20 kg Certificazioni CE, E-Mark, EMC