frumento
Kältetechnische Produkte

Information sur le produit

CoolproFi CP 65 A

Numéro d'article : 80.5025.45



1.426,69EUR

incl. 19% T.V.A. plus expédition

Information sur le produit





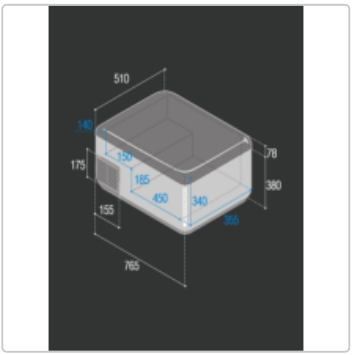

Modèle

CP 65 A

Capacité 65 litres Dimensions WxDxH 725x510x450 mm Voltage 12-24 V/DC-220 AC LED Réglage du thermostat + 10°C...-20°C Puissance nominale 40 W Weigt 24 kg