frumento
Kältetechnische Produkte

Information sur le produit

CooLmaster CM 65

Numéro d'article : 70.2926.02



804,00EUR

incl. 19% T.V.A. plus expédition

Information sur le produit





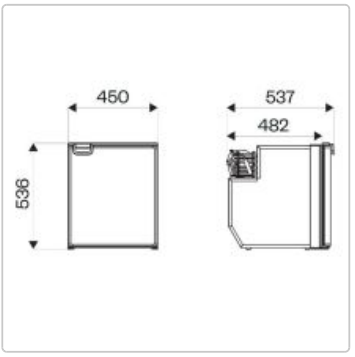

Modèle CM 65 Capacité 65 litres Dimensions LxPxH 450x482x536 mm Tension 12-24 V/DC Réglage du thermostat + 10°C...-0°C Puissance nominale 40 W Compartiment congélation Contenu 5 litres Poids 20 kg Certifications CE, E-Mark, EMC