Information sur le produit

CooLmaster CM 49

Numéro d'article : 70.2412.47



762,00EUR

incl. 19% T.V.A. plus expédition

Information sur le produit



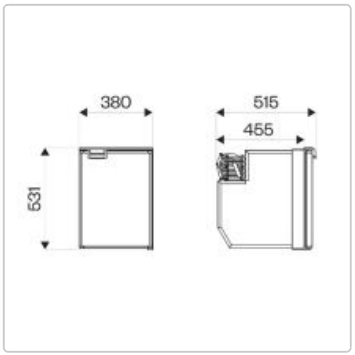

Modèle CM 49 Capacité 49 litres Dimensions LxPxH 380x455x531 mm mm Tension 12-24 V/DC Réglage du thermostat + 10°C...-0°C Puissance nominale 40 W Compartiment congélation Contenu 4 litres Poids 16 kg Certifications CE, E-Mark, EMC