frumento
Kältetechnische Produkte

Información sobre el producto

CoolproFi CP 65

No. de artículo: 80.5025.44



1.095,00EUR

incl. 19% IVA más Envío

Información sobre el producto





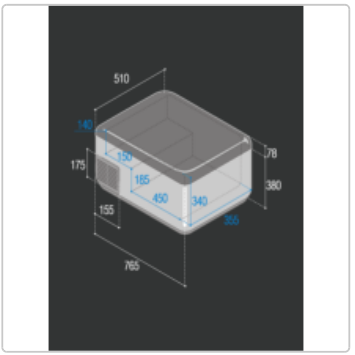

Modelo CP 65 Capacidad 65 litros Dimensiones 725x510x450 mm Alimentación 12-24 V/CC Control del termostato + 10°C...-20°C Potencia nominal 40 W Peso 24 kg