frumento
Kältetechnische Produkte

Información sobre el producto

CooLmaster CM 65

No. de artículo: 70.2926.02



804,00EUR

incl. 19% IVA más Envío

Información sobre el producto





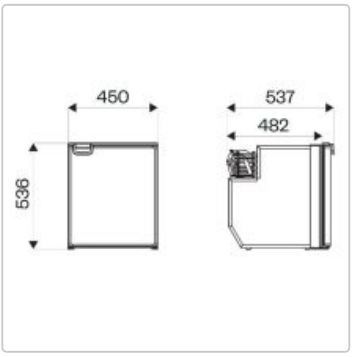

Modelo CM 65 capacidad 65 litros Dimensiones AnxPxAl 450x482x536 mm Alimentación 12-24 V/CC Ajuste del termostato + 10°C...-0°C Potencia nominal 40 W Capacidad del congelador 5 litros Peso del congelador 20 kg Certificaciones CE, E-Mark, EMC